ISOLANT AIRGREEN

Agrément Technique Européen ATE - 10/0298

Ouates polyester
(pure 10%, recyclée 90%)

Conditionnement

AIRGREEN® 55	AIRGREEN® 100
Rouleau : 1,20 x 11 ml = 13,20 m²	Rouleau : 1,20 x 7 ml = 8,40 m²
Colis de 2 rouleaux de 0,60 m	Colis de 2 rouleaux de 0,60 m
Poids du rouleau : 7 kg environ	Poids du rouleau : 8,5 kg environ
Poids du colis : 4,4 kg environ	Poids du colis : 17 kg environ
Conditionnement : palette 8 rouleaux	Conditionnement : palette 8 rouleaux

Caractéristiques et performances

Carctéristiques	
Densité	20 kg/m²
Épaisseur	55 et 100 mm
Largeur des rouleaux	8 à 12 m
Longueur des rouleaux	1200 mm
Dimensions des plaques	600 x 1200 mm

	Normes	Unité	Valeur
Conductivité thermique à 10°C	(EN 12667)	W/mk	λ = 0,041 W/m K λ = 0,039 W/m K
Réaction au feu	EN 13501-1	-	B-s1, d0
Comportement au feu selon règles en France	NF P92-507	-	M1
Isolation phonique* (Rw Index)	ISO 140-1 and ISO 717-1	dB	41 (-2 ; -8) avec λ = 0,039 W/m K

Résistance thermique

ER 6 Économies d'énergie et isolation thermique			
Conductivité thermique EN 12 667 (essai) EN ISO 10456 (calcul)			
	Soleco	E 39	Performance
Densité kg/m³	12	20	30
Déclaré W/m K	0,041	0,035	0,033

Résistance thermique interne : 1,27 m² k/W (ép. 55 mm) - Soleco
Résistance thermique interne : 2,43 m² k/W (ép. 100 mm) - Soleco
Réaction au feu B-s1, d0

Existe aussi en λ = 0,038 W/m k

Composition

	AIRGREEN® 55	AIRGREEN® 100
Épaisseur	55 mm	100 mm
Ouate de polyester*	1000 g/m²	1000 g/m²

*Pure 10%, recyclée à 90%. Existe aussi en 75 mm.

ISOLANT AIRGREEN

ISOLANT AIRGREEN

TOP AMAZONIE
LA TÔLE HAUTE PROTECTION

Mise en œuvre de l'isolant Top Amazonie Airgreen® 100, Airgreen® 55

AGIR PLUS

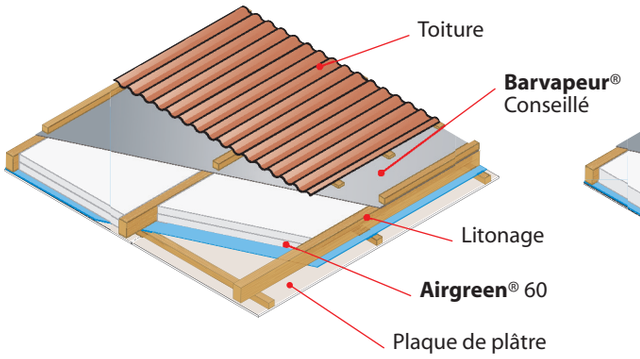

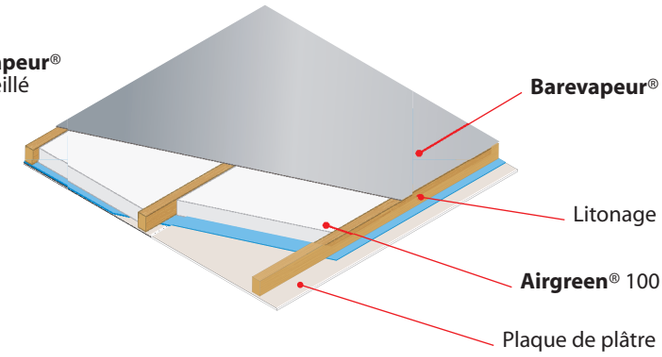

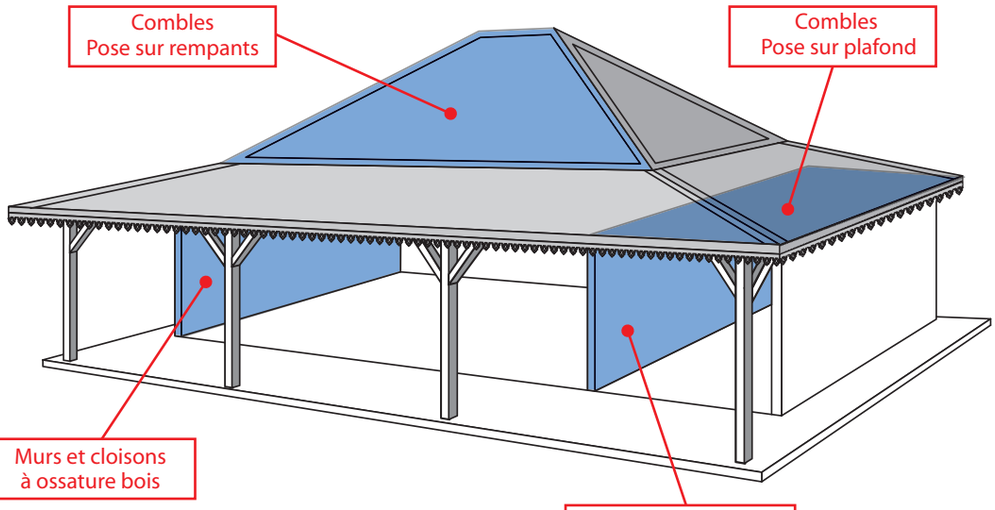

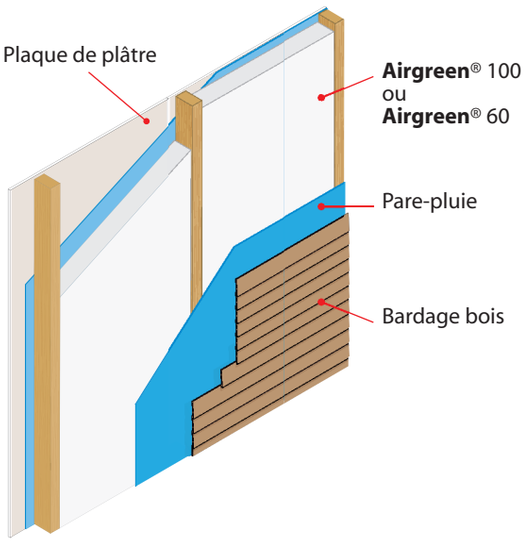

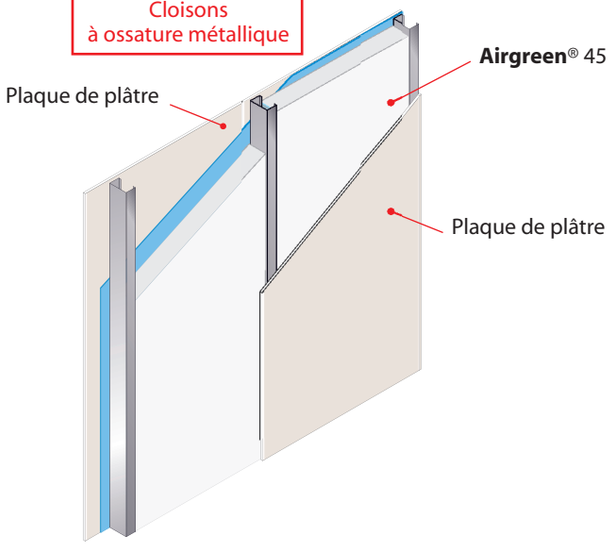

TOP Amazonie - Chemin Départemental n°19 - Parcelle CY 11 - Lieux dit LARIVOT - 97351 MATOURY - Tél. : 05 94 35 30 54 - Site top-amazonie.com
La société se réserve le droit d'apporter toutes améliorations ou modifications rendues nécessaires, à tout moment et sans préavis.
© 09/2016 Réalisation & Création CVI - A1